バス室内灯 LED 改造キット

●片側使用の一例です。

- 路線バスに設置されている蛍光灯式室内灯と簡単に置換え可能な LED 照明器具。
- 省エネルギー設計で、低消費電力、低発熱を実現。長期にわたり安定した明るさを持続。

製品スペック

項　　目	仕　　様	
型　　式	GLKS-24VSC02(予備灯あり)	GLKS-24V02(予備灯なし)
定格入力電圧	DC24V（DC20V～DC30V）	
制御回路	定電流コントローラー	
使用LED	白色 / 電球色	白色
明　る　さ	蛍光ランプ 20W　相当	
調　　光	調光可能（明：100%　暗：30%）	
使用環境温度	－20℃～60℃	
オプション品	室内灯用調光ユニット	

製品図面

（単位：mm）

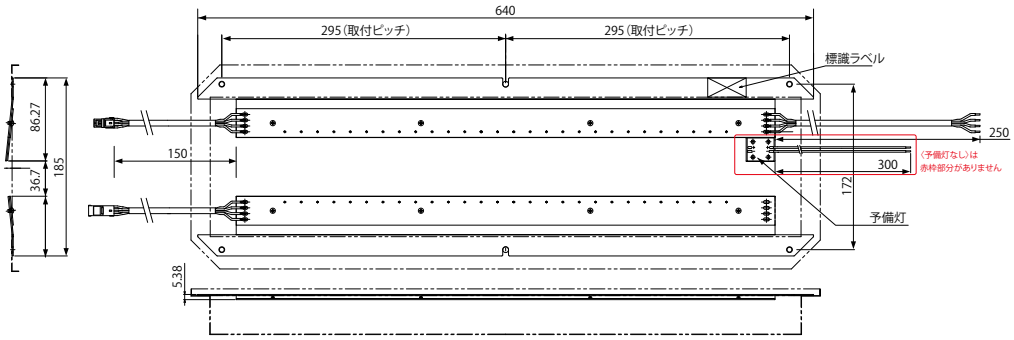

バス停 高品質と多彩なデザインでバス停設置をサポート

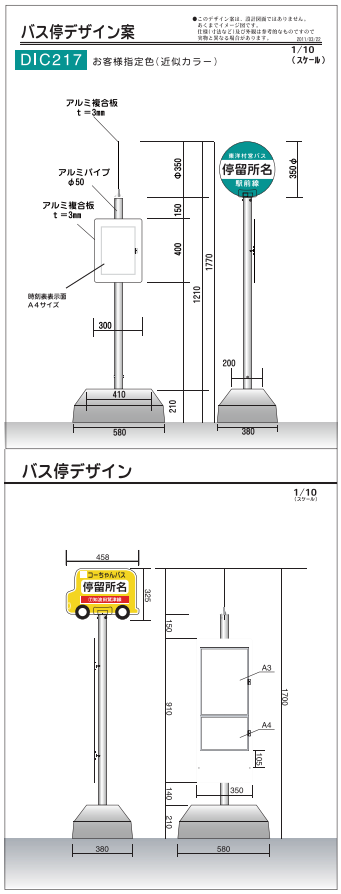

- シンプルなデザインからオリジナリティある形状まで柔軟に対応。
- 板にはアルミ複合板、支柱にはアルミまたはステンレス材を使用し、軽量と防錆を実現。

バス停標識例

しらゆり　ひまわりソーラー　ひまわり　すいせん