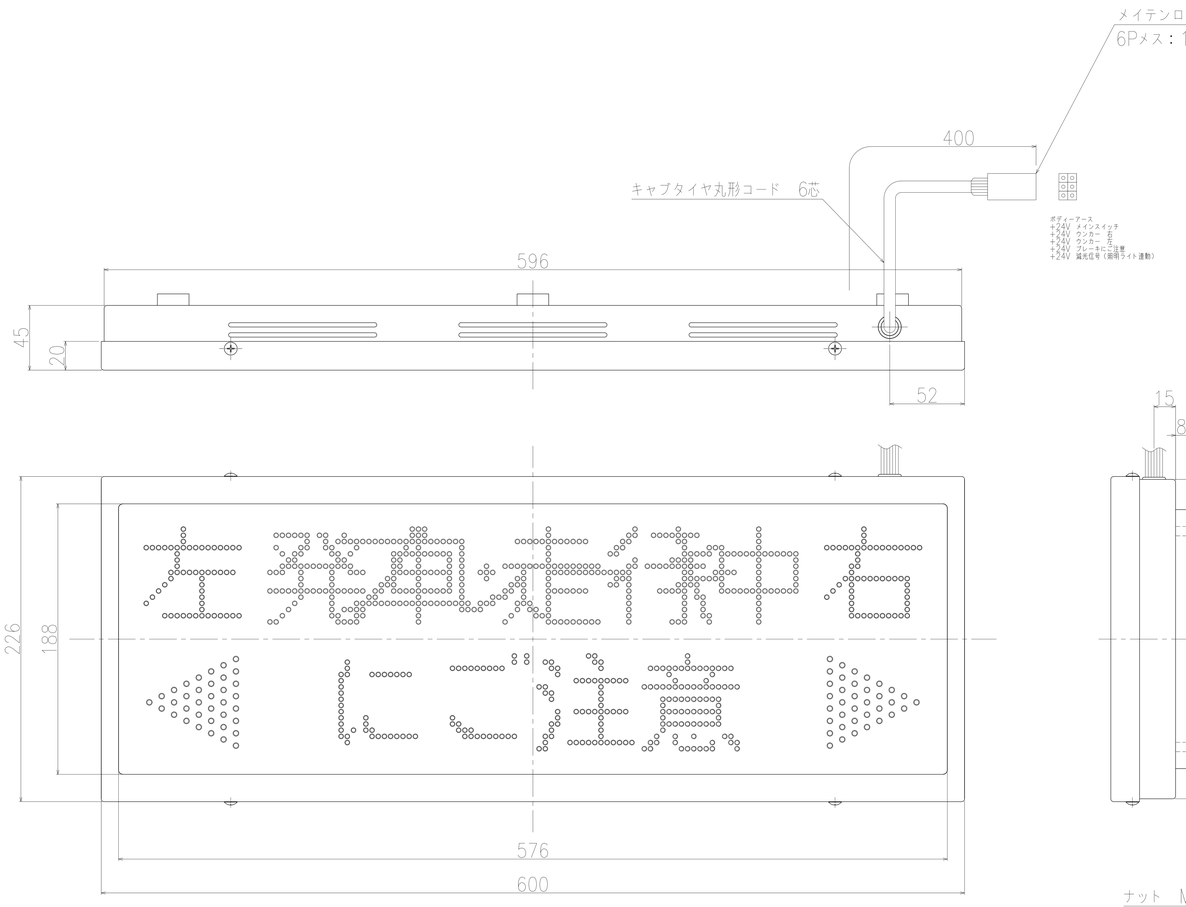

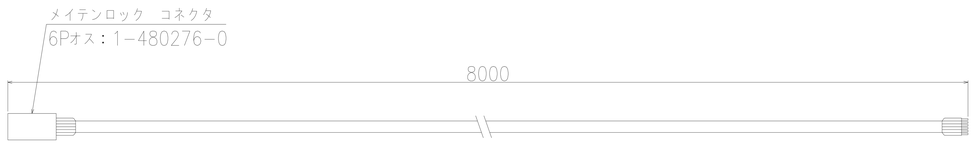

オプション品：キャブタイヤ丸形コード　6芯
型式：HJH-1
コネクタ付き　8m

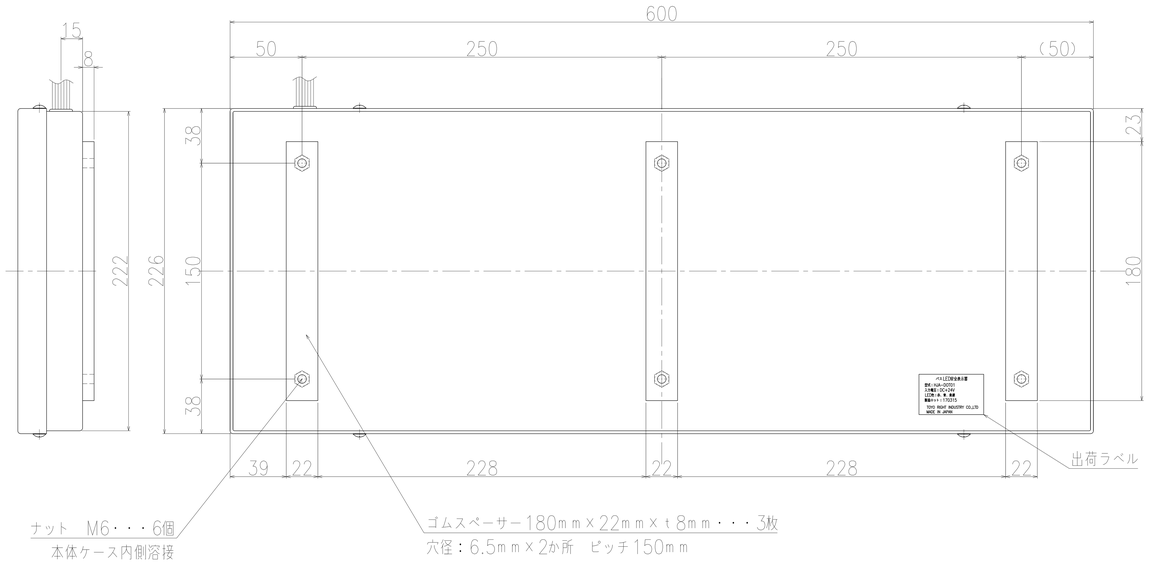

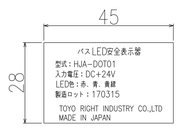

出荷ラベル（S=2:1）

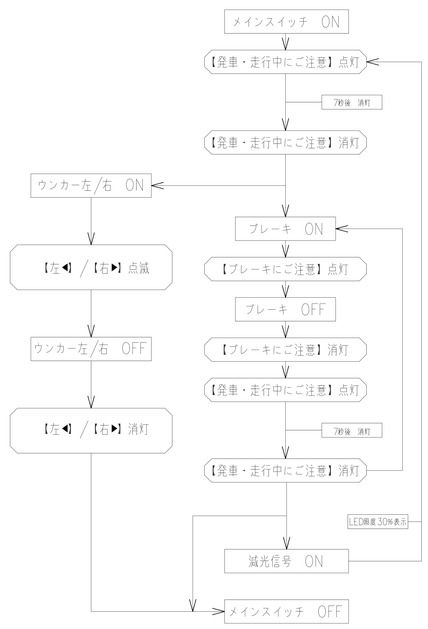

動作システム図

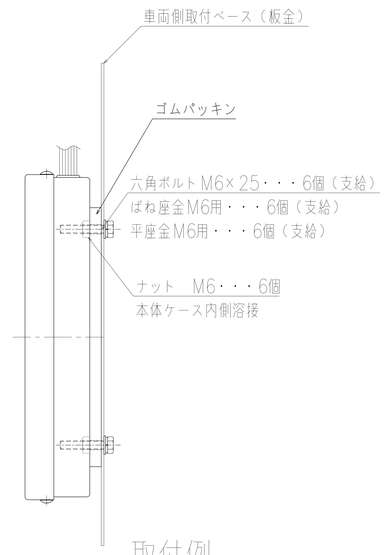

取付例

BK	黒	ボディーアース	アース	―――	―――	―――
W	白	メインスイッチ（アクセサリーON）	+24V	発車・走行中にご注意	【発車・走行中】→青 【にご注意】→赤	点灯 7秒後　消灯
Y	黄	ウィンカー　右	+24V 点滅信号	右▶	黄緑	点滅
G	緑	ウィンカー　左	+24V 点滅信号	左◀	黄緑	点滅
R	赤	ブレーキ	+24V	ブレーキにご注意	赤	
RW	茶色	照明ライト	+24V			明→暗　70%減光
記号	線色	接続	車両信号	表示	LED表示色	運用

LED安全表示器

⑦							
⑥							
⑤							
④							
③							
②							
①	部品名称 PART NAME	材質 MATERIAL	数量 QTY	型式 MODEL NO.	備考 REMARKS		

備考 REMARKS			尺度 SCALE 1:1	用紙 P.S. SIZE A0	単位 UNIT mm	型式 MODEL NO. HJA-DOT01
			承認 APPROVED BY	検図 CHECKED BY	設図 DESIGNED BY	名称 TITLE LED安全表示器 HJA-DOT01仕様図
符号 SYMBOL	年月日 DATE	製図 DRAWN BY	仕様変更 ENGINEERING CHANGE	TOYO RIGHT INDUSTRY CO.,LTD		図面番号 Drawing No. TO-20170420-T001